EDUX®
ovi omaan maailmaan

SISÄOVIEN
ASENNUS- JA HUOLTO-OHJE

TEHTY SUOMESSA
MADE IN FINLAND

Edux-ovet Oy | Välikyläntie 541 | 85500 Nivala
Puh. (08) 445 8700 | www.edux.fi

SISÄLLYS

Ovilähetyksen vastaanotto, varastointi ja suojaus 2
Ovien asennusohje 3
Saranoiden säätö- ja huolto-ohjeet 6
Helojen huolto 7
Lukkorunkojen käyttöohjeet 7
Oven pintojen puhdistus 8
Huoltomaalaus 11
Ovien takuuehdot 13

OVILÄHETYKSEN VASTAANOTTO, VARASTOINTI JA SUOJAUS

VASTAANOTTO

Kun ovilähetys on saapunut perille, tarkista ovet heti yhdessä kuljettajan kanssa. Jos pakkauksessa on kuljetusvaurio, merkitse viat heti kuljettajan rahtikirjaan ja ilmoita niistä myös Edux-ovet Oy:lle. Ota vaurioista kuvia, jos mahdollista.

Kuljetusliike ja Edux-ovet Oy eivät vastaa kuljetusvaurioista, joita ei ole merkitty rahtikirjaan. Mikäli kuljetusvaurio on ns. piilevä eli vaurio, jota ei voi todeta pakkauksen päältä, on asiasta ilmoitettava Eduxille kirjallisesti 7 päivän kuluessa tuotteen saapumisesta.

Mikäli tuotteissa on huomautettavaa, ilmoitus vioista on tehtävä myyjälle 7 päivän kuluessa tuotteen vastaanottamisesta.

Älä asenna viallista tai virheellistä tuotetta ilman Edux-ovet Oy:n lupaa, valmistaja ei korvaa vioittuneen tuotteen asentamisesta aiheutuneita kustannuksia.

VARASTOINTI JA SUOJAUS

Tuotteet toimitetaan lavalle pakattuna ja muovitettuina. Tämä pakkaus on tarkoitettu vain kuljetukseen eikä se sovellu pitkäaikaiseen varastointiin. Tuotteet tulee varastoida kuivassa, tasalämpöisessä ja hyvin tuulettuvassa paikassa tasaisella alustalla, likaantumiselta ja mekaanisilta vaurioilta suojattuna. Pidä tuotteet irti lattiasta kosteusvaurioiden ehkäisemiseksi, voit käyttää esimerkiksi lähetyslavoja. Huolehdi ettei rakennusaikainen kosteus pääse aiheuttamaan vaurioita tuotteisiin. Tuotteiden varastointia ulkona on vältettävä. Mikäli joudut lyhytaikaisesti varastoimaan ulko-ovia ulkona, huolehdi paketin tuulettuvuudesta ja estä veden pääsy kosketuksiin tuotteiden kanssa. **Sisäovia ei saa säilyttää ulkona.**

Suojaa ovet kolhuilta ja naarmuilta. Paras tapa on suojata tuotteet muovilla tai pahvilla siten, että ilma pääsee vaihtumaan suojan ja oven välissä. Teippiä käytettäessä varmista, ettei teipin pinta osu suoraan oven maalipintaan. Teipeissä ja tarroissa käytettävät pehmittimet voivat pehmentää oven maalipintaa ja poistettaessa vaurioittaa sitä.

Jos tilauksesi sisälsi puuvalmiin oven, huolehdi oven pintakäsittelystä ennen asennusta tai välittömästi asennuksen jälkeen. Asenna tiiviste vasta pintakäsittelyn jälkeen.

Edux-ovet Oy ei vastaa tuotteista, jotka ovat vaurioituneet puutteellisen varastoinnin tai suojauksen vuoksi.

OVIEN ASENNUSOHJE

Käytä oven asennuksessa ammattilaista. Toimivuuden takia asennus on suoritettava huolellisesti. Huomioi aina asennuksessa hallittu veden poistuminen rakenteesta. Edux-ovet Oy ei vastaa virheellisesti asennettujen tuotteiden toimintahäiriöistä tai vaurioista itse tuotteelle tai ympäröiville rakenteille aiheutuneita ongelmia.

Puuovien, niiden asentamisen ja niissä käytettyjen helojen ja tarvikkeiden yleiset laatuvaatimukset on esitetty RT:n laatimissa ovien asennusohjeissa ja Rakennustöiden yleisissä laatuvaatimuksissa (RYL).

Asennus tulee suorittaa seuraavasti:

1. **Asennusaukon tarkastus**
   - Lattiapäällysteen on oltava paikallaan ennen karmin asennusta.
2. **(Karmin kokoaminen, jos karmi on toimitettu osissa)**
   - Kiinnitä karmin yläkappale sivukappaleisiin halutun kätisyyden mukaisesti ruuveilla tai nauloilla (vähintään 60 mm). Käytä vähintään 2 naulaa per liitos.
3. **Karmin asennus**
   - Nosta karmi asennusaukkoon halutun avautumissuunnan mukaisesti.
   - Aseta yksi kiila karmin yläkappaleen ja seinän väliin, jotta karmi pysyy pystyssä.
   - Aseta karmin alareunat valmiin lattiapäällysteen tasolle ja karmin aukeamispuoli samaan tasoon valmiin seinäpinnan kanssa.
   - Kiilaa jokaisen kiinnitysreiän kohdalta samankokoisilla parikiiloilla.
   - Painavat ovet kuten lasilliset tulee tukea kiiloilla myös alasaranan kohdalta.
4. **Karmin kiinnitys**
   - Kiinnitä ensin karmi kiinni saranasivulta siihen tarkoitetuilla ruuveilla.
   - Tarkista suoruus vatupassilla ja kiristä ruuvit.
   - Kiinnitä karmin lukkosivu samoin.
   - Tarkista vaaka- ja pystysuoruus sekä ristimitta.
   - Yli 1200 mm leveä karmi on kiinnitettävä myös yläpuun keskeltä.
5. **Ovilehden asennus**
   - Ripusta ovilehti saranoilleen.
   - Pariovia ja levikkeellisiä ovia asentaessa, levikepuolen karmi kiinnitetään levikkeen avulla käyntioven mukaiseksi.
6. **Käyntivälien tarkistus**
   - Tarkista, että käyntiväli on ympäriinsä yhtä suuri ja karmin kulmaliitokset ovat kiinni. Säädä tarvittaessa käyntivälejä saranoita säätämällä (Ks. sivut 6).
   - Varmista saranoiden säädön yhteydessä, että ovilehden paino jakautuu tasaisesti jokaiselle saranalle.
   - Voitele saranat ja lukon kieli asennuksen yhteydessä.
7. **Kynnys**
   - Kiinnitä mahdollinen kynnys lattiaan.

8. **Tarkista, että ovi avautuu ja sulkeutuu helposti**
9. **Tiivistys**
    - Tiivistä karmin ja seinän väli urataanilla. Anna uretaanin kuivua pakkauksen ohjeen mukaan ja leikkaa ylimääräinen uretaani sekä kiilat seinän tasalle.
10. **Listoittaminen**
    - Listoita ovi ympäriinsä.
11. **Viimeistely**
    - Peitä karmireiät peitetulpilla.
    - Kiinnitä oveen pintahelat.

PALO-OVEN JA ÄÄNIERISTETYN OVEN ASENNUSOHJE:

Palo-oviin on kiinnitetty tyyppihyväksyntä -merkintä ja äänieristettyihin oviin dB-merkintä, joka osoittaa oven luokituksen. Jos ovi poikkeaa hyväksynnästä, se toimitetaan ns. rakennekilvellä ja se on hyväksytettävä paikkakunnan rakennusvalvontaviranomaisella ennen tilausta.

Jotta myös oven asennus toteutuu tyyppihyväksyntä päätöksen mukaisesti noudata lisäksi seuraavia ohjeita.

Seinärakenne

Ovi voidaan asentaa betoni-, tiili- tai muun kiviaineisen seinän aukkoon, jonka tiheys on vähintään 550 kg/m3 sekä kevytrakenteisen, puu- tai metallirunkoisen seinän aukkoon. Seinän paksuuden tulee olla vähintään 160 mm.

Asennusväli

Asennusaukon koko saa olla leveyssuunnassa 40 mm suurempi ja korkeudessa 30 mm suurempi kuin karmimitat.

Kiilaus

Karmi kiilataan seinärakenteeseen pystysivuilta neljästä kohtaa (kiinnitysruuvien yläpuolelta) siihen tarkoitukseen sopivilla puuaineisilla kiiloilla. Kynnys tuetaan vastaavasti kolmesta kohtaa.

Kiinnitys

Ovi kiinnitetään ympäröivään rakenteeseen molemmilta pystysivuilta neljällä Ø6,0 x 80 mm ruuvilla. Ylimmän ja alimman ruuvin etäisyys karmin nurkasta on enintään 200 mm ja keskimmäiset ruuvit sijaitsevat symmetrisesti 570 mm etäisyydellä toisistaan.

Eristäminen

Karmin ja aukon väliset raot tiivistetään Wurthin Sealfire W350 tai Firebreak FK 44-polyuretaanivaahdolla. Vaihtoehtoisesti voidaan rako tiivistää Paroc eXtra tai vastaavalla A1-paloluokan kivivillalla ja peittää molemmin puolin peitelistalla.

Pelkästään äänieristetty ovi ei tarvitse palouretaania.

Käyntivälit

Suurin sallittu käyntiväli yksilehtisellä ovella on pystysivuilla 6,0 mm, yläreunassa 5,0 mm ja alareunassa (kynnys) 7,0 mm ja laskeutuvalla kynnyksellä 0 mm.

Suurin sallittu parioven käyntiväli on saranasivuilla 7,5 mm, yläreunassa 6,5 mm ja alareunassa (kynnys) 4,5 mm sekä ovilehtien välissä 7,0 mm.

SARANOIDEN SÄÄTÖ- JA HUOLTO-OHJEET

SARANA NTR110X30TMRKSS

Oven korkeussäätö:

- Kierrä saranan karmilehden rullauksessa olevaa kuusiokolosäätöruuvia (1) vastapäivään niin paljon, että ovi nousee haluttuun korkeuteen. Yksi kierros nostaa ovea 1.25 mm.
- Säädä oven kaikki saranat niin, että ne alkavat kantaa oven painoa.

Tarvittavat työkalut: Kuusiokoloavain AV5

Oven sivuttaissäätö (käyntivälin säätö):

- Löysää kahden alimman saranan kaikkia ovilehden kiinnitysruuveja (2) pari kierrosta.
- Kierrä alimman saranan ovilehden alla olevia säätöruuveja (3) myötäpäivään tarpeellinen määrä. Yksi kierros siirtää ovilevyä 1.25 mm lukkopuolelle päin.
- Jokainen säätöruuvi (3) säädetään samaan korkeuteen, että saranalehti säilyy oikeassa asennossa.
- Kiristä kiinnitysruuvit (2).
- Tee samat toimenpiteet keskimmäiselle saranalle.
- Tarvittaessa säädä myös ylimmäinen sarana.

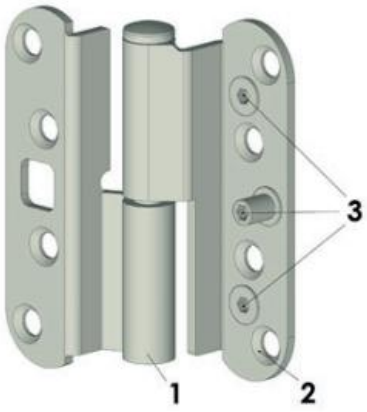

Kuva: Abloy

Tarvittavat työkalut: Kuusiokoloavain AV4 ja sopiva ruuvitaltta kiinnitysruuveille.

SARANA FT65

Oven korkeussäätö:

- Löysää saranoiden alapuolen ruuvia (1) pari kolme kierrosta.
- Kierrä toisen saranan yläpuolen ruuvia (2) niin, että ovi nousee haluttuun korkeuteen.
Yksi kierros nostaa ovea 1.25 mm.
- Säädä jokaisen saranan yläpuolen ruuvi (2) niin, että nekin alkavat kantaa oven painoa.
- Lopuksi kierretään saranoiden alapuolen ruuvit (1) kevyesti kiinni.

Tarvittava työkalu: Kuusiokoloavain AV4

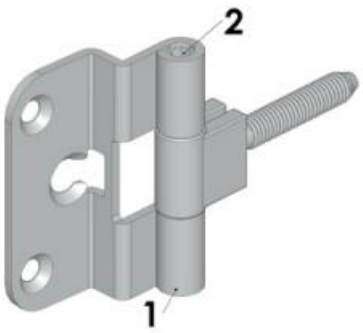

Kuva: Abloy

HELOJEN HUOLTO

LUKON JA SARANOIDEN HUOLTO

Lukot ja saranat tulee voidella kerran vuodessa tai tarpeen vaatiessa. Saranoiden voiteluun sopii teflon- tai vaseliinispray. Lukkojen teljet ja avainpesät voidellaan lukkoöljyllä.
Tarkista painikkeen, lukon ja avainpesän ruuvien kireys. Ruuvit voivat löystyä käytössä.

TIIVISTEET JA SILIKONISAUMAT

Tiivisteiden huoltotoimenpiteeksi riittää säännöllinen puhdistus oven normaalin puhdistuksen yhteydessä. Vioittunut tiiviste tulee korvata uudella vastaavalla tiivisteellä. Jos tiiviste on irronnut, se painetaan takaisin uraansa. Silikonisaumat tulee tarvittaessa korvata uudella vastaavalla silikonimassalla.

LUKKORUNKOJEN KÄYTTÖOHJEET

ABLOY LC190

Lukkorungossa on päiväkäyttötoiminto, jota ohjataan rintalevyssä olevalla valintanupilla. Valintanupin käyttö on normaalisti estetty. Valintanuppi vapautuu kiertämällä ensin avaimesta tai vääntönupista.

Aukiasennossa (valintanuppi ala-asennossa) ovi avautuu ulko- ja sisäpuolelta painiketta käyttäen.

Lukittuna (valintanuppi yläasennossa) ovi on avattavissa ulkopuolelta avainta ja painiketta käyttäen, sisäpuolelta vääntönuppia ja painiketta käyttäen.

ABLOY LC102

Lukkorungossa on lukitustila ja päiväkäyttötila. Tila valitaan lukkorungon rintalevyssä olevasta valintanupista.

Aukiasennossa (valintanuppi ala-asennossa) ovi on avattavissa sekä ulko- että sisäpuolelta painikkeella.

Lukittuna (valintanuppi yläasennossa) ovi on avattavissa ulkopuolelta avainta ja painiketta käyttäen, sisäpuolelta vääntönuppia ja painiketta käyttäen.

2014

Lukkorunko, joka voidaan halutessaan lukita avaimella tai WC- vääntönupilla. Lukon kätisyys voidaan helposti vaihtaa vetämällä vinotelki ulos ja kääntämällä sitä 180°. Lukko voidaan varustaa pelkästään painikkeella tai sekä painikkeelle että WC- vääntönupilla/avaimella

OVEN PINTOJEN PUHDISTUS

Edux-ovet on suunniteltu ja valmistettu mahdollisimman vähän huoltoa vaativiksi. Sisäovien toimivuus ja pitkäikäisyys varmistetaan kuitenkin huoltamalla ovea säännöllisesti sekä tarpeen vaatiessa. Häiriöttömän toiminnan kannalta on hyvä tarkistaa vuosittain oven pinnat sekä tiivisteiden, silikonisaumojen ja helojen toimivuus. Lisäksi muiden puupintojen kunto, alumiinipinnat ja pieliliittymien tiiveys on syytä tarkistaa vähintään viiden vuoden välein.

OVEN PINNAN PUHDISTUS

Oven HDF-pinnan puhdistukseen voit käyttää vettä sekä neutraaleja tai mietoja yleispuhdistusaineita esim. Fairy-vesi seosta. Ennen oven pinnan pesemistä poista oven pinnasta kaikki irtonainen lika pehmeällä sienellä tai harjalla. Varo naarmuttamasta ovilehden pintaa! Poista pesuaine vedellä ja kuivaa pinta. Älä missään tapauksessa käytä hankausaineita tai liuottimia (kuten asetoni/tinneri), sillä ne saattavat pehmittää maalipintaa. Vältä myös liian runsasta veden käyttöä.

LASI PINNAN PUHDISTUS

Lasin pintojen puhdistuksessa ei saa käyttää teräviä metallisia kaapimia tai vastaavia. Terävät esineet voivat naarmuttaa lasin pintaa ja siinä mahdollisesti olevaa pinnoitetta. Pesuaineena voi käyttää tavallista ikkunanpesuainetta, minkä jälkeen lasi huuhdellaan vedellä sekä kuivataan.

Lasin pinnalle roiskunut tasoite tai laasti on huuhdeltava välittömästi runsaalla määrällä puhdasta vettä.

! Älä kiinnitä oven pintaan mitään ylimääräistä! Oveen ei saa naulata esim. kransseja tai kiinnittää tarrapintoja.

GREENLAM LAMINAATTI PINNAN PUHDISTUS

GREENLAM HPL LAMINAATTIPINTA

Käytä pinnan puhdistukseen kosteaa sientä tai kangasta, sekä laimeaa saippuaa. Vaikeat tahrat, kuten kahvi tai tee, voidaan poistaa käyttämällä kotitalouksille sopivaa puhdistusainetta ja hankaamalla puhdistettavaa pintaa pehmeällä harjalla. Jos tahraa on vaikea irrottaa, voidaan sekoittaa ruokasoodasta ja vedestä tahna, jota laitetaan pieni määrä pehmeään harjaan ja hangataan pintaa kevyesti (10-20 hankauskertaa pitäisi riittää useimpien tahrojen poistoon.) HUOM! Vaikka ruokasooda on vain kevyesti hankaava aine, liiallinen käyttä tai hankaus voi vahingoittaa laminaatin pintaa, etenkin jos kyse on kiiltävästä pinnasta. VAROITUS: Pinnan liiallinen altistus valkaiseville aineille aiheuttaa pinnan haalistumista.

AFX-LAMINAATTIPINTA

AFX-mattapinnan puhdistukseen on suositeltavaa käyttää kosteaa melamiinisientä (IHMESIENI). Tämä suositus koskee ainoastaan AFX-erikoispintaa! AFX-laminaatti on pinnaltaan erilainen kuin normaali laminaatti, joten ihmesieni ei vahingoita AFX-laminaatin pintaa vaan puhdistaa sen.

HANKAAVAT AINEET JA KEMIKAALIT

Hankaavat tyynyt (esim. saippuavillatyynyt), jauheet tai puhdistusaineet voivat pysyvästi heikentää ja naarmuttaa laminaatin pintaa altistaen sen tahroille. AFX-pinnan puhdistukseen voidaan kuitenkin käyttää melamiinisientä (ihmesientä).

Kovat keminaalit, kuten uunin- ja wc:n puhdistusaineet, voivat syövyttää ja haalistaa laminaatin pintaa.

https://www.novowood.fi/ckeditor/plugins/fileman/Uploads/Files/Ohjeita/Greenlam%20HPL%20hoito-ohjeet.pdf

FORMICA LAMINAATTI PINNAN PUHDISTUS

Laminaattipinnat pidetään parhaiten puhtaina vedellä ja miedolla pesuaineella. Naarmuttamattomia nesteitä tai voiteita suositellaan järeämmille tahroille.

Sinnikkäämmät jäljet ja värjääntymiset (esimerkiksi pitkäaikaisen tupansavulle tai teollisuuslialle altistumisen jälkeen) voi yleensä poistaa käyttämällä varovaisesti mietoa hankausainetta, muttei missään tapauksessa hankaussieniä tai vahvoja hankausaineita. Tussien tai kuulakärkikynien mustejäljet voidaan poistaa asianmukaisella liuottimella (esim. metyloidut aineet, asetoni, jne.) ja puhtaalla rätillä.

Orgaanisia liuottimia, kuten tärpättiä ja selluloosaohentajia, voi käyttää maalitahrojen ja grafiitin poistamiseen, koska ne eivät vaikuta laminaatin pintaan.

Happopohjaisia keramiikan puhdistusaineita ja kalkkikivenpoistajia ei saa käyttää, koska ne voivat aiheuttaa pysyvää värjääntymistä. Kaikkien näiden puhdistusaineiden läikkymiset on puhdistettava heti pois laminaatin pinnalta.

Käytettyäsi pesuainetta, pinta tulee huuhdella puhtaalla vedellä ja kuivata pehmeällä rätillä.

Yksinomaiset ikkunanpesuaineet ovat erinomaisia välttämään ja poistamaan kuivumisen jälkiä ja merkkejä lopputuloksesta.

Huonekalujen kiillotusaineita ei tule käyttää, koska silikonivahan kertymä pinnalla voi pidemmällä aikavälillä aiheuttaa värjääntymistä ja jälkiä, joita on erittäin hankala poistaa.

Pinnan ominaisuuksien johdosta syvät rakenteelliset viimeistelyt ovat väistämättä hankalampia puhdistaa kuin sileät pinnat ja kevyet rakenteet. Rakenteellisissa pinnoissa oleviin pinttyneisiin jälkiin voi käyttää nailonharjaa yllä olevien puhdistusaineiden kanssa syvästi imeytyneiden tahrojen ja jälkien poistamiseen.

AR PLUS

AR-Pus -laminaatit tulee pestä lämpimällä saippuavedellä tai miedolla pesuaineliuoksella ja pehmeällä rätillä. Hankaavia puhdistusaineita ei saa käyttää. Liuotinaineita tulee käyttää huolella ja niitä tulee ensin kokeilla laminaatin jäämäpalalle varmistamaan, ettei pinta vaurioitu.

DECOMETAL

Kaikki DecoMetal laminaatit tulee pestä lämpimällä saippuavedellä tai miedolla pesuaineliuoksella ja pehmeällä rätillä. Hankaavia puhdistusaineita ei saa käyttää. Liuotinaineita tulee käyttää huolella, ja niitä tulee ensin kokeilla laminaatin jäämäpalalle varmistamaan, ettei pintavaurioita synny. Liuottimia ei saa käyttää tuotteilla, joissa on polyuretaanilakkapinnoite.

https://www.formica.com/fi-fi/articles/commercial-interiors/how-do-i-maintain-and-clean-laminate-surfaces

HUOLTOMAALAUS

Maalatut pinnat voivat tarvita ajan myötä tai tarvittaessa huoltomaalausta. Tarkasta maalipinnat vuosittain ja suorita huoltomaalaus, kun tarve ilmenee. Kuljetuksessa, asennuksessa tai käsittelyssä mahdollisesti tulleet vauriot on korjattava välittömästi.

Maalattavan pinnan tulee olla kuiva. Puun kosteus saa olla enintään 20 % puun kuivapainosta. Maalaustyön ja maalin kuivumisen aikana tulee ilman, pinnan ja maalin lämpötilan olla yli +5 °C ja ilman suhteellisen kosteuden alle 80 %. Mitä kuivempi käsiteltävä puupinta on, sitä paremmin pintakäsittelyaine siihen imeytyy ja sitä kauemmin se kestää ja suojaa.

MAALATUT HDF-PINTAISET SISÄOVET

Pienen maalivaurion voi korjata siveltimellä, jos oven muu maalipinta on hyvässä kunnossa. Huomioi kuitenkin, että paikkamaalaus saattaa erottua muusta maalipinnasta. Suositeltavaa on maalata kokonaiset pinnat tasaisen lopputuloksen saavuttamiseksi. Noudata maalinvalmistajan antamia maalausohjeita.

Edux-ovet on pintakäsitelty tehtaalla valmiiksi. Peittomaalatut puuosat on pohja- ja pintamaalattu vesiohenteisella maalilla. Maalit ovat kiiltoasteeltaan puolihimmeitä. Valkoisen vakiosävy on NCS S0502-Y. Tarkista ovesi sävykoodi Eduxin tilausvahvistuksesta.

1. Poista pinnasta irtonainen aines, lika ja pöly sekä poista halkeillut maali mekaanisesti.
2. Pese pinnat esim. Rensa Super maalipesulla (ei vaadi huuhtelua).
3. Mahdolliset huokoiset puu pinnat poistetaan hiomalla.
4. Paikkaa kolot ja naarmut esim. Teknos Silora A Snickerisilotteella tai Silora D pikasilotteella.
5. Hio korjattava alue sileäksi.
6. Käsittele paljaat ulkopuolen puupinnat esim. Teknos Woodex Aqua Base Plus pohjustepuunsuojalla. Anna kuivua seuraavaan päivään.
7. Pohjamaalaa puupaljaat kohdat esim. Teknos Futura Aqua Primer tartuntapohjamaalilla. Anna kuivua noin 6 tuntia.
8. Paikkamaalaa mahdolliset vauriokohdat pintamaalilla.
9. Maalaa maalattavat pinnat pintamaalilla. Pintamaaliksi sopii hyvin esimerkiksi Teknos Futura Aqua -kalustemaali.

KUULTOKÄSITELTY PINTA

1. Tee pohjatyöt (kohdat 1-7) kuten ”Maalatut HDF-pintaiset sisäovet” ohjeistuksessa. Jos kittaukselle on tarvetta, huomioi, että normaali kitti/silote voi erottua kuultokäsittelyn jälkeen muusta pinnasta. Voit käyttää myös puukittiä.
2. Käsittele paljaat puupinnat sävytetyllä puunsuoja-aineella esim. Woodex Primer tai Aquaprimer 2900-02.
3. Käsittele kaikki pinnat sävytetyllä lakalla esim. Helo Aqua tai Aquaprimer 2900-02. Sävy kannattaa testata ensin johonkin näkymättömään paikkaan.

VIILUTETUT SISÄOVET

Viilutetun oven huoltaminen tulee suorittaa varoen sillä viilupinta on verratain ohut. Toimi huoltokäsittelyssä seuraavien ohjeiden mukaisesti.

1. Hio pinta kevyesti hienolla hiomapaperilla puun syiden suuntaisesti.
2. Pyyhi hiontapöly.
3. Puhdista oven pinta neutraalilla pesuaineella. Anna pinnan kuivua kunnolla ennen käsittelyä.
4. Lakkaa ovi esim. Helo Aqua erikoislakalla tai Aquaprimer 2900-02.

KYNNYS

Vakio koivukynnyksen puuosat on käsitelty vesiohenteisellä puuöljyllä, joka on sävyssä TM1802 (tammi). Kynnyksen voi tarvittaessa hioa ja uudelleen käsitellä vesiohenteisella puuöljyllä. Alumiiniosat puhdistetaan irto liasta ja pestään miedoilla puhdistusaineilla.

LASILISTAT

PVC-muovisen lasilistan korjasmaalaus:

Karhenna muovipinta hienolla hiomapaperilla ja käytä tarvittaessa rasvanpoistoainetta. Maalin tarttuminen voidaan varmistaa pinnalle sopivalla tartuntapohjamaalilla esim. Otex. Pintamaalina voi käyttää samaa maalia kuin oven pinnan maalaukseen.

OVIEN TAKUUEHDOT

Takuu ei korvaa tummasävyisten tuotteiden HDF-pinnan irtoamista, eikä ovilehden kieroontumista.

Takuu on voimassa ainoastaan, jos ovi on asennettu ja huollettu ohjeen mukaisesti, eikä ovi ole mennyt pilalle veden tai auringon vaikutuksesta. Takuu ei koske lasien rikkoutumista.

Etu-, Vakio-, Matalaenergia- ja Palorakenteisille oville on 10 vuoden suoranapysymistakuu ja 2 vuoden rakennetakuu. Passiivi ja Passiivi+ ovilla on 13 vuoden suoranapysymistakuu ja 3 vuoden rakennetakuu.

Alumiinipintaisten puurunkoisten parvekeovien lahoamistakuu on 10 vuotta ja tekninen takuu 2 vuotta edellyttäen, että huolto- ja kunnossapito-ohjeita on noudatettu ja kosteuden pääsy oven karmin näkymättömiin osiin rakennuksen muista rakenteista on estetty.

Paneeli-, saunan- ja väliovien valmistusvirhetakuu on 1 vuotta.

Eristyslasielementtien tiiviystakuu on 5 vuotta. Takuu ei korvaa lasin rikkoontumista. Lasien naarmuuntumiset eivät kuulu takuun piiriin.

Takuu- ja reklamaatiotapauksissa ottakaa yhteyttä ensisijaisesti tuotteen myyjään. Selvittäkää ennen yhteydenottoa kyseisen toimituksen tilausnumero. Kyseinen numero löytyy myös ovilehden saranan vieressä olevasta CE-tarrasta.

Mikään Eduxin valmistama tuote ei ole huoltovapaa. Kaikkia tuotteita on huollettava säännöllisesti (vuosittain). Vuosittaisiin huoltotoimenpiteisiin sisältyy lukkojen voitelu, ovilehtien ja lukkojen vastarautojen säätö tarvittaessa, yleispuhdistus, tiivisteiden tarkistus ja mahdollinen vaihto, mikäli tiivisteet ovat vaurioituneet. Mahdolliset maalipinnan halkeamat korjattava välittömästi, kun niitä havaitaan.

OVIEN OMINAISUUKSIA (ei lueta tuotteen poikkeamaan, eikä hyväksytä reklamaatioksi)

- Ovilehtien napsahtelu/paukkuminen
    - Kyseessä tuoterakenteen eri materiaalit, mitkä käyttäytyvät eri tavalla auringon ja ilman lämmön vaikutuksesta.
- Ovilehtien kieroontuminen välittömästi asennuksen jälkeen
    - Ovi on valmistettu tuotannossa täysin kuivasta materiaalista, asennuksen jälkeen ovilehden ulkopinta on kosketuksessa kosteaan ulkoilmaan ja ovilehti kieroontuu jonkin verran asennuksen jälkeen. Kosteuden tasapainottuessa stabiiliksi koko ovilehden osalle ovilehti suoristuu. Tähän ominaisuuteen voi kulua olosuhteista riippuen, jopa kuukausia.
- Ovilehden kieroontuminen vuoden ajankohdan mukaan
    - Ovilehtien puurakenne elää ulkoisten olosuhteiden mukaan ja laatumääritysten mukaan ovilehden kieroontumisen raja on 5 mm mikäli kietoontuminen on jatkuvasti yli 5 mm, tällöin on peruste reklamaation tekemiseen.
- Ovilehden lasin ulkopinnan huurtuminen
    - Kyseessä hyvin lämpöä eristävän eristyslasielementin huono ominaisuus, joka aiheutuu ulkoilman lämpötilan nopeassa nousussa, eikä lasin pinta ehdi lämpenemään yhtä nopeasti, jolloin kostea ulkoilma tiivistyy vesihuuruksi lasin pinnalle.
- Ovilehden lasin sisäpinnan huurtuminen
    - Lasin pinta on kovalla pakkasella rakenteen kylmin pinta ja sisäilman suhteellisen korkean kosteuden vuoksi kostea sisäilma tiivistyy huuruksi lasin pinnalle
- Oven lasin kuvavääristymät
    - Lasirakenteissa vaaditaan turvalaseja, jolloin on mahdollista, että karkaistujen lasien paksuuksissa on 1/1000 mm:n eroja ja nämä paksuuserot aiheuttavat mahdollisia kuvavääristymiä tietyissä olosuhteissa monikerroslaseissa
- Jälkiä oven lasipinnalla
    - Kostean lasin pinnassa saattaa esiintyä epämääräisiä tai pyöreitä kuvioita, lasin laadunmääritykset tarkistetaan lasin pinnan ollessa kuiva
- Rikkoontuneet lasit, helat, lisävarusteiden osat ym.
    - Takuu ei korvaa virheellisestä käytöstä tai ilkivallan vuoksi aiheutuneesta vauriosta tuotteessa
- Viilun kuviointi ja värivaihtelut
    - Viilun värin arvostelussa on otettava huomioon puulajille luonteenomainen kuviointi ja värivaihtelut. Mm. koivulle, pyökille, tammelle ja teakille ominainen kirjavuus sallitaan. Mäntyviilua käytettäessä sydänpuun luontainen värjäytyminen sallitaan.

EDUX®
ovi omaan maailmaan

CE

Edux-ovet, joita koskee SFS-EN 14351-1:2006 + A2:2016 tuote-standardi, ovat CE-merkittyjä. CE-merkintä osoittaa, että tuotteet täyttävät standardissa määritetyt olennaiset vaatimukset. Suoritustasoilmoitukset CE-merkityistä tuotteistamme löytyvät nettisivuiltamme osoitteesta

TEHTY SUOMESSA
MADE IN FINLAND

1/2026 Edux-ovet Oy. Pidätämme oikeudet muutoksiin.